Name:	
Klasse:	Datum:

Arbeitsblatt
Mathematik

Zylinder und zusammengesetzte Körper

Rauminhalte von zusammengesetzten Körpern berechnen (Niveau 2)

1 Berechne den Rauminhalt des zusammengesetzten Körpers aus der Schrägbildskizze mit den angegebenen Maßen.

a)

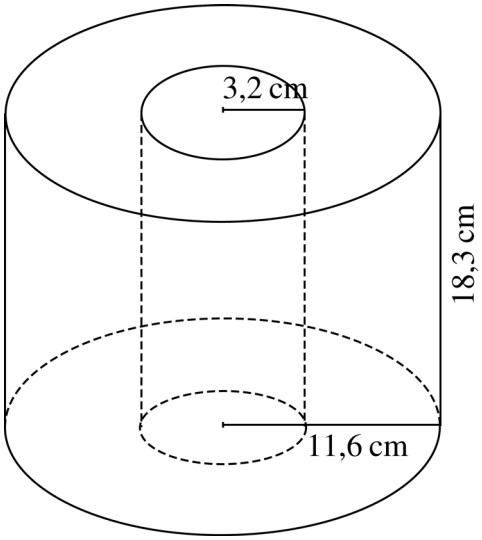

b)

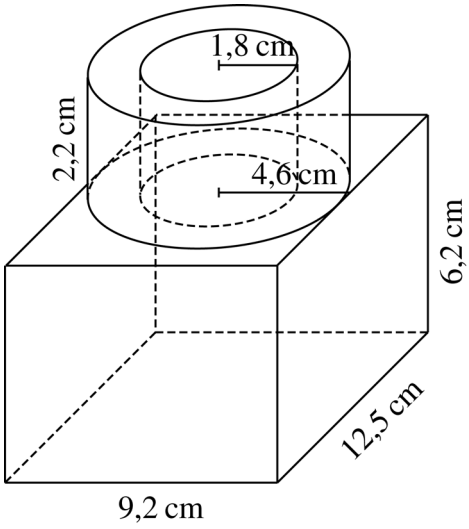

© 2014 Cornelsen Schulverlage GmbH, Berlin.
Alle Rechte vorbehalten.